Einbauempfehlung/
installation guide

Produkt: Höhenverstellbarer Höhenbegrenzer horizontal schwenkbar

1. Erdaushub für Fundament
Breite: ca 550x550mm
Tiefe: ca. 900mm

earth excavation for foundation
width: ca. 550x550mm
depth: ca. 900mm

Abb. 1

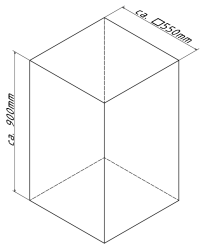

2. Höhenbegrenzer zusammenbauen, indem man die beiden Schellenhälften um den Standpfosten legt und mit Schrauben fixiert

assemble the height restriction barrier, put both clamps around the Standing post and fixate with screws

Abb. 2

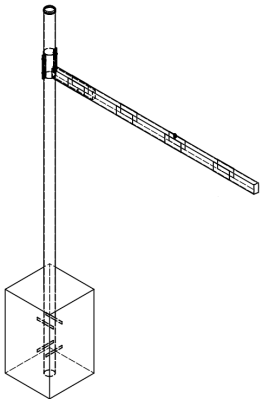

3. zusammengebauten Höhenbegrenzer mittig in das Fundamentloch positionieren

place the assembled height barrier on the center of the foundation excavation

Abb. 3

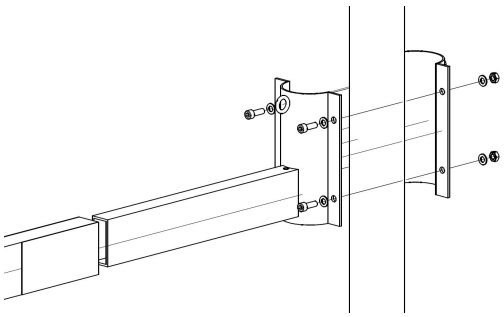

4. Beton hineingeben

pour in concrete

5. Mit der Wasserwaage ausrichten

adjust with spirit level

6. Beton verdichten und glätten, anschließend aushärten lassen

compressing and smoothing the concrete and let it Cure

7. Drahtseil in die Ösen einhaken und mit dem Spannschloss spannen.

hook up the wire rope in the eyelts and tighten with the turnbuckle

Abb. 4

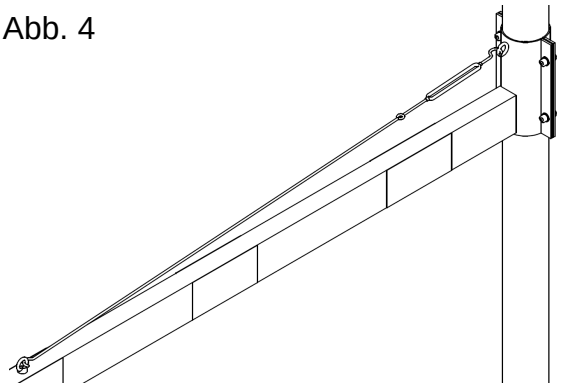

Abb. 5